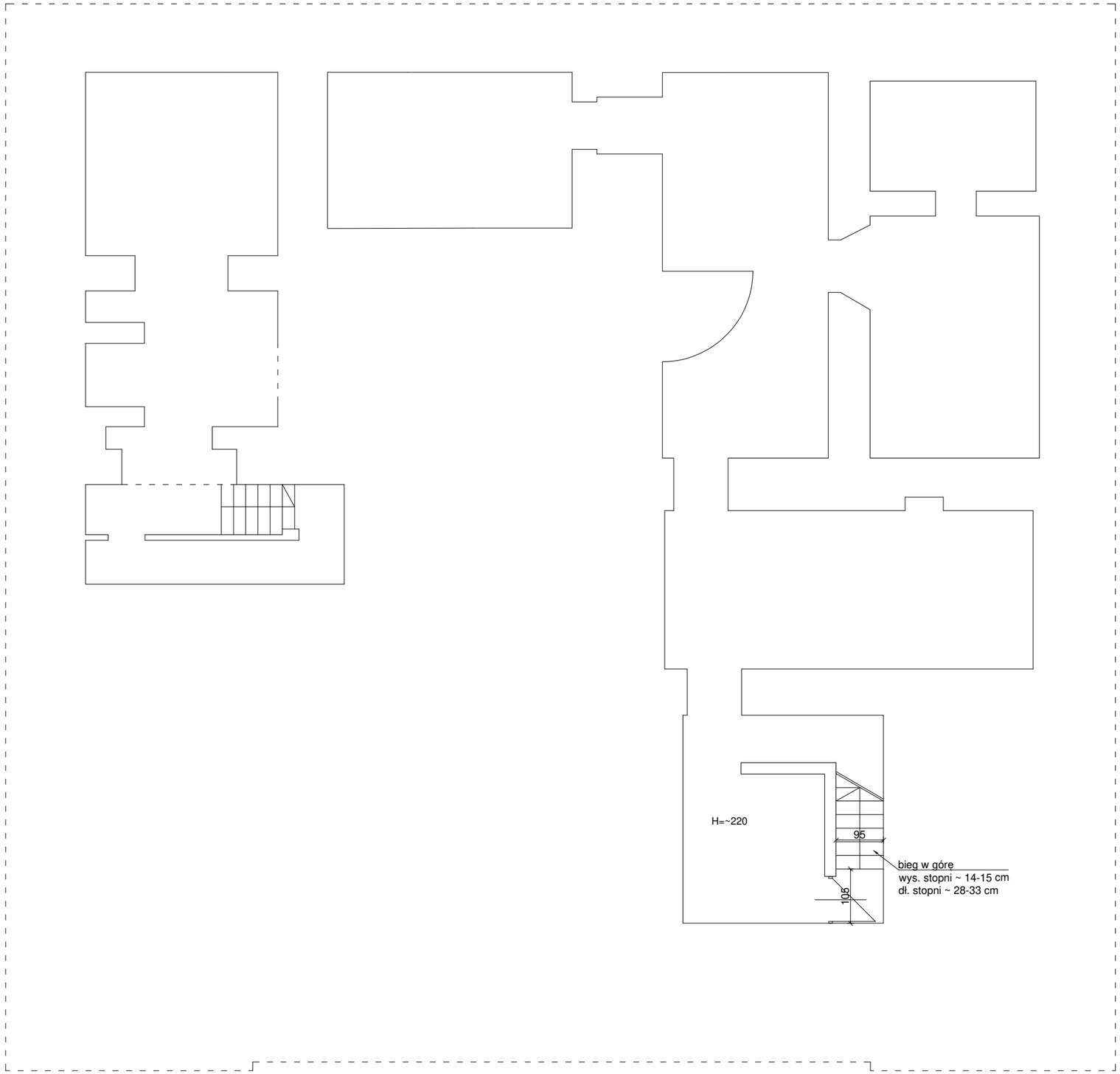

PROJEKT BUDOWLANY

Jednostka projektowa:	CERBEX Sp. z o.o. 38-400 KROSNO ul.Powstańców Warszawskich 14 tel: 0-13 436-83-99			
	_LINIA _pracownia_architektoniczna_Bartosz Gorczyca 38 – 400 Krosno ul. Rzeszowska 90 ; tel. 691 381 590 gorczyca.architekt@wp.pl ; www.linia-arch.com			
Nazwa obiektu budowlanego:	**"REMONT BUDYNKU MUZEUM HISTORYCZNEGO - PAŁAC W DUKLI W OBRĘBIE KLATKI SCHODOWEJ ORAZ WYKONANIE WEW. INSTALACJI PPOŻ"**			
Adres obiektu budowlanego:	Dukla 38-450, ul. Trakt Węgierski 5 180702_4.0001.27/4			NR PROJEKTU CX/19/25
Inwestor:	Muzeum Historyczne - Pałac w Dukli Dukla 38-450, ul. Trakt Węgierski 5			SKALA 1:100
Nazwa rysunku :	**RZUT PIWNICY - inwentaryzacja**			NR REWIZJI REV_0
Element PB	projekt architektoniczno - budowlany	Podpis:	Data	NR RYS.
Projektant :	**mgr inż. arch. Bartosz Gorczyca** specjalność architektoniczna (upr. Nr Rz / A-16 /2011)		31.07.2025	**1A**

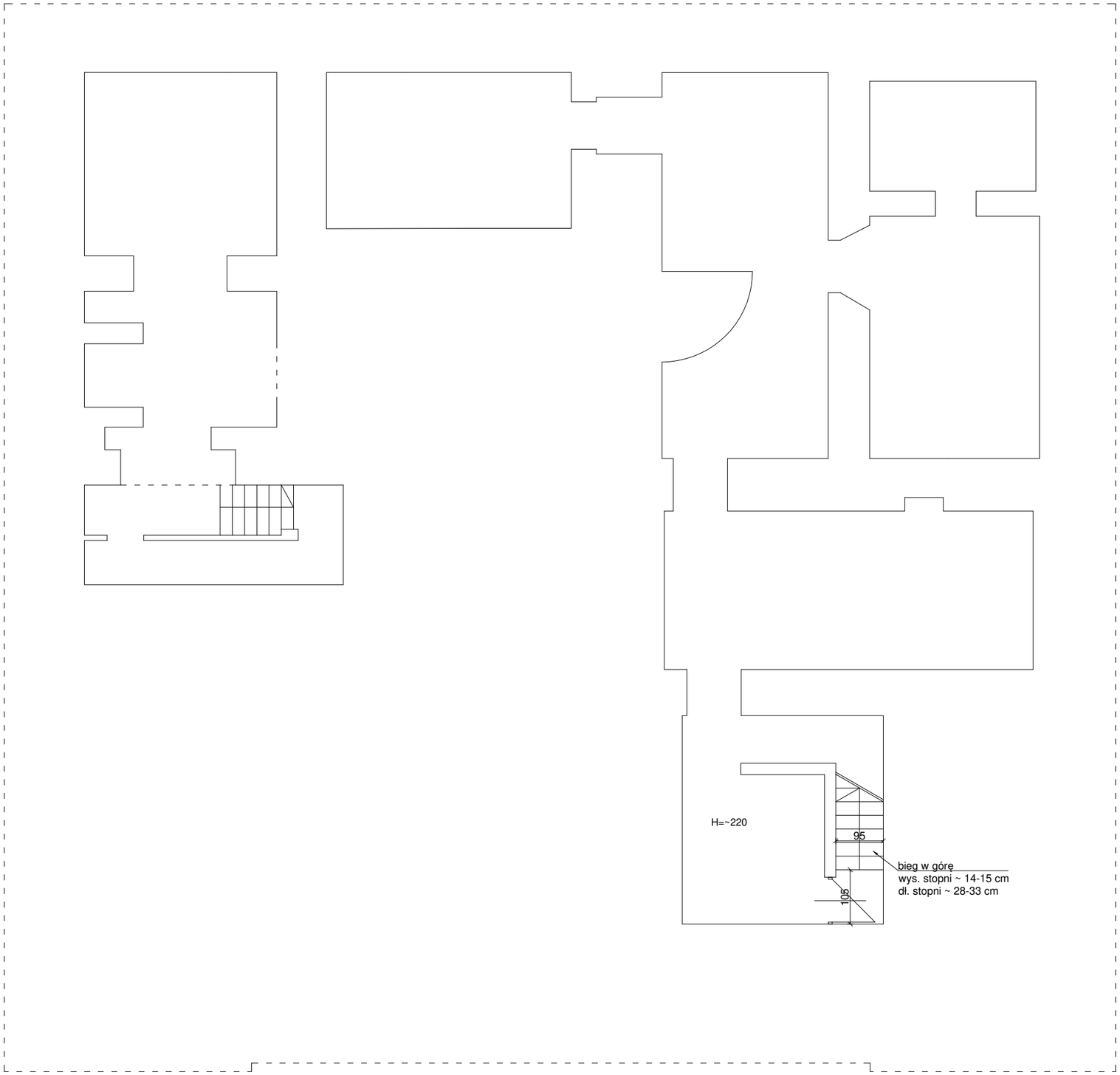

PROJEKT BUDOWLANY

Jednostka projektowa:	CERBEX Sp. z o.o. 38-400 KROSNO ul.Powstańców Warszawskich 14 tel: 0-13 436-83-99			
	_LINIA _pracownia_architektoniczna_Bartosz Gorczyca 38 – 400 Krosno ul. Rzeszowska 90 ; tel. 691 381 590 gorczyca.architekt@wp.pl ; www.linia-arch.com LINIA pracownia architektoniczna			
Nazwa obiektu budowlanego:	**"REMONT BUDYNKU MUZEUM HISTORYCZNEGO - PAŁAC W DUKLI W OBRĘBIE KLATKI SCHODOWEJ ORAZ WYKONANIE WEW. INSTALACJI PPOŻ"**			
Adres obiektu budowlanego:	Dukla 38-450, ul. Trakt Węgierski 5 180702_4.0001.27/4			NR PROJEKTU CX/19/25
Inwestor:	Muzeum Historyczne - Pałac w Dukli Dukla 38-450, ul. Trakt Węgierski 5			SKALA 1:100
Nazwa rysunku :	**RZUT PIWNICY**			NR REWIZJI REV_0
Element PB	projekt architektoniczno - budowlany	Podpis:	Data	NR RYS.
Projektant :	**mgr inż. arch. Bartosz Gorczyca** specjalność architektoniczna (upr. Nr Rz / A-16 /2011)		31.07.2025	**1B**

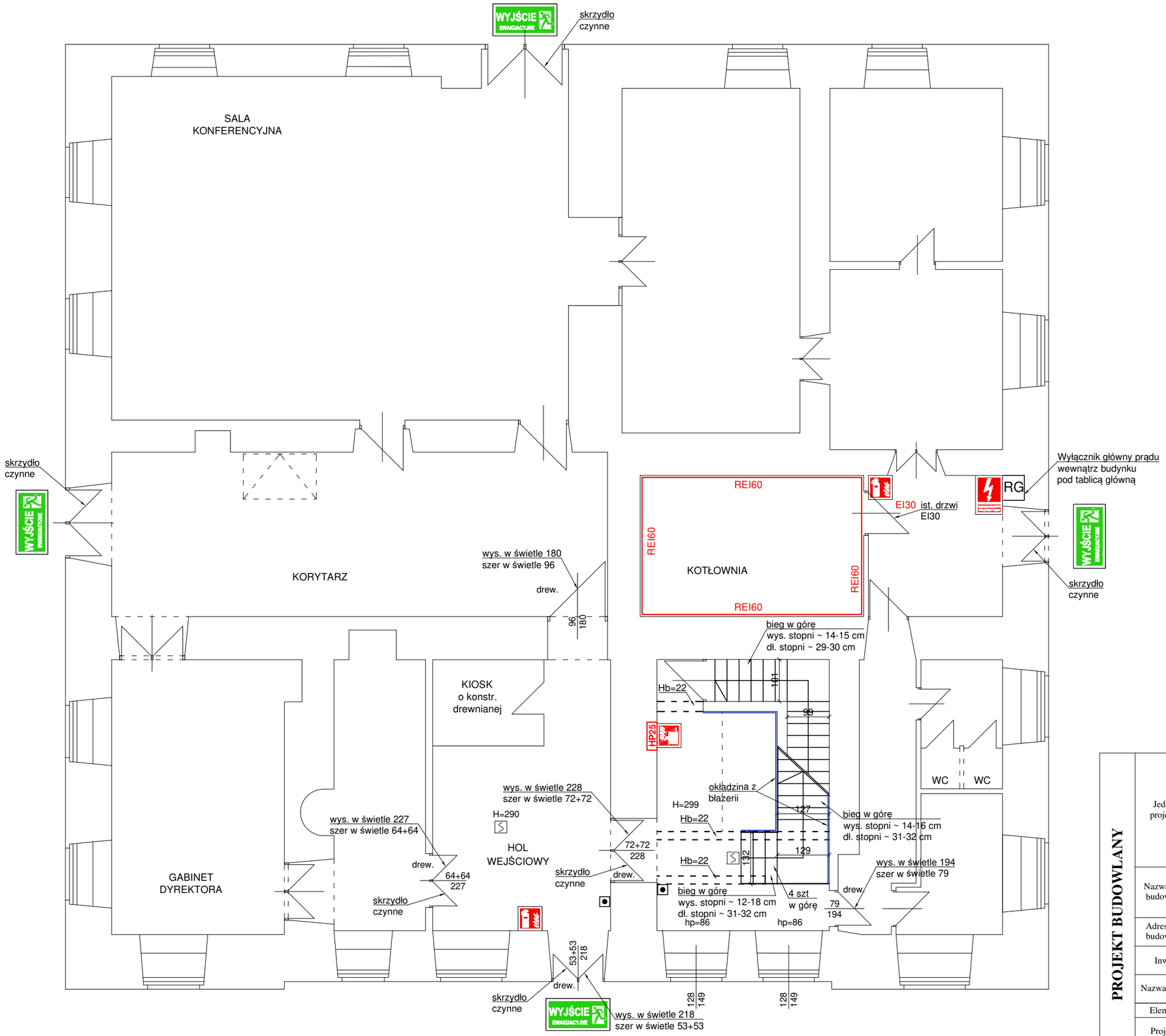

PROJEKT BUDOWLANY

Jednostka projektowa:	CERBEX Sp. z o.o. 38-400 KROSNO ul.Powstańców Warszawskich 14 tel: 0-13 436-83-99			
	_LINIA _pracownia_architektoniczna_Bartosz Gorczyca 38 – 400 Krosno ul. Rzeszowska 90 ; tel. 691 381 590 gorczyca.architekt@wp.pl ; www.linia-arch.com			
Nazwa obiektu budowlanego:	"REMONT BUDYNKU MUZEUM HISTORYCZNEGO - PAŁAC W DUKLI W OBRĘBIE KLATKI SCHODOWEJ ORAZ WYKONANIE WEW. INSTALACJI PPOŻ"			
Adres obiektu budowlanego:	Dukla 38-450, ul. Trakt Węgierski 5 180702_4.0001.27/4			NR PROJEKTU CX/19/25
Inwestor:	Muzeum Historyczne - Pałac w Dukli Dukla 38-450, ul. Trakt Węgierski 5			SKALA 1:100
Nazwa rysunku :	**RZUT PARTERU - inwentaryzacja**			NR REWIZJI REV_0
Element PB	projekt architektoniczno - budowlany	Podpis:	Data	NR RYS.
Projektant :	**mgr inż. arch. Bartosz Gorczyca** specjalność architektoniczna (upr. Nr Rz / A-16 /2011)		31.07.2025	**2A**

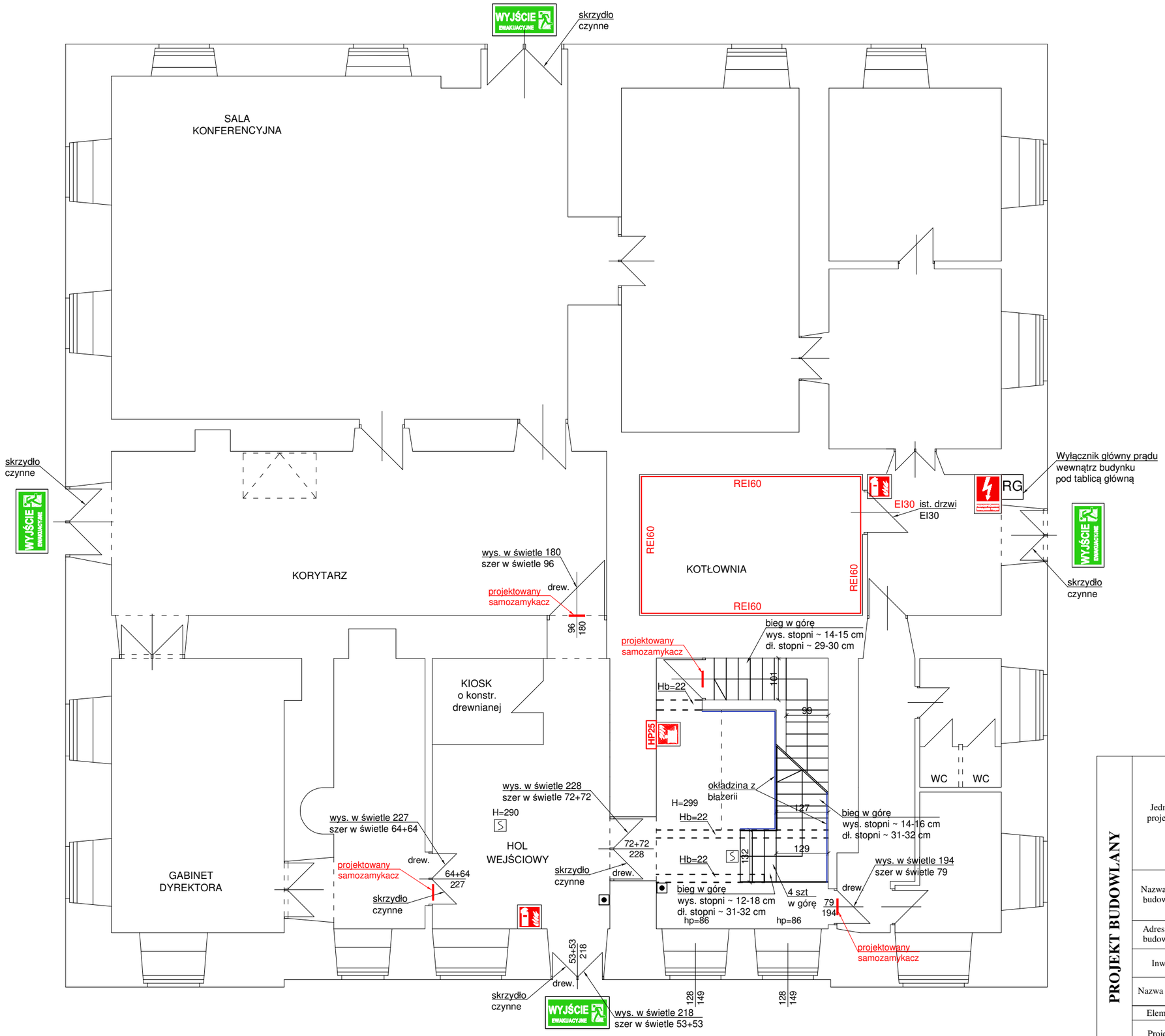

PROJEKT BUDOWLANY

Jednostka projektowa:	CERBEX Sp. z o.o. 38-400 KROSNO ul.Powstańców Warszawskich 14 tel: 0-13 436-83-99 _LINIA _pracownia_architektoniczna_Bartosz Gorczyca 38 – 400 Krosno ul. Rzeszowska 90 ; tel. 691 381 590 gorczyca.architekt@wp.pl ; www.linia-arch.com		
Nazwa obiektu budowlanego:	**"REMONT BUDYNKU MUZEUM HISTORYCZNEGO - PAŁAC W DUKLI W OBRĘBIE KLATKI SCHODOWEJ ORAZ WYKONANIE WEW. INSTALACJI PPOŻ"**		
Adres obiektu budowlanego:	Dukla 38-450, ul. Trakt Węgierski 5 180702_4.0001.27/4		NR PROJEKTU CX/19/25
Inwestor:	Muzeum Historyczne - Pałac w Dukli Dukla 38-450, ul. Trakt Węgierski 5		SKALA 1:100
Nazwa rysunku :	**RZUT PARTERU**		NR REWIZJI REV_0
Element PB	projekt architektoniczno - budowlany	Podpis:	Data	NR RYS.
Projektant :	**mgr inż. arch. Bartosz Gorczyca** specjalność architektoniczna (upr. Nr Rz / A-16 /2011)		31.07.2025	**2B**

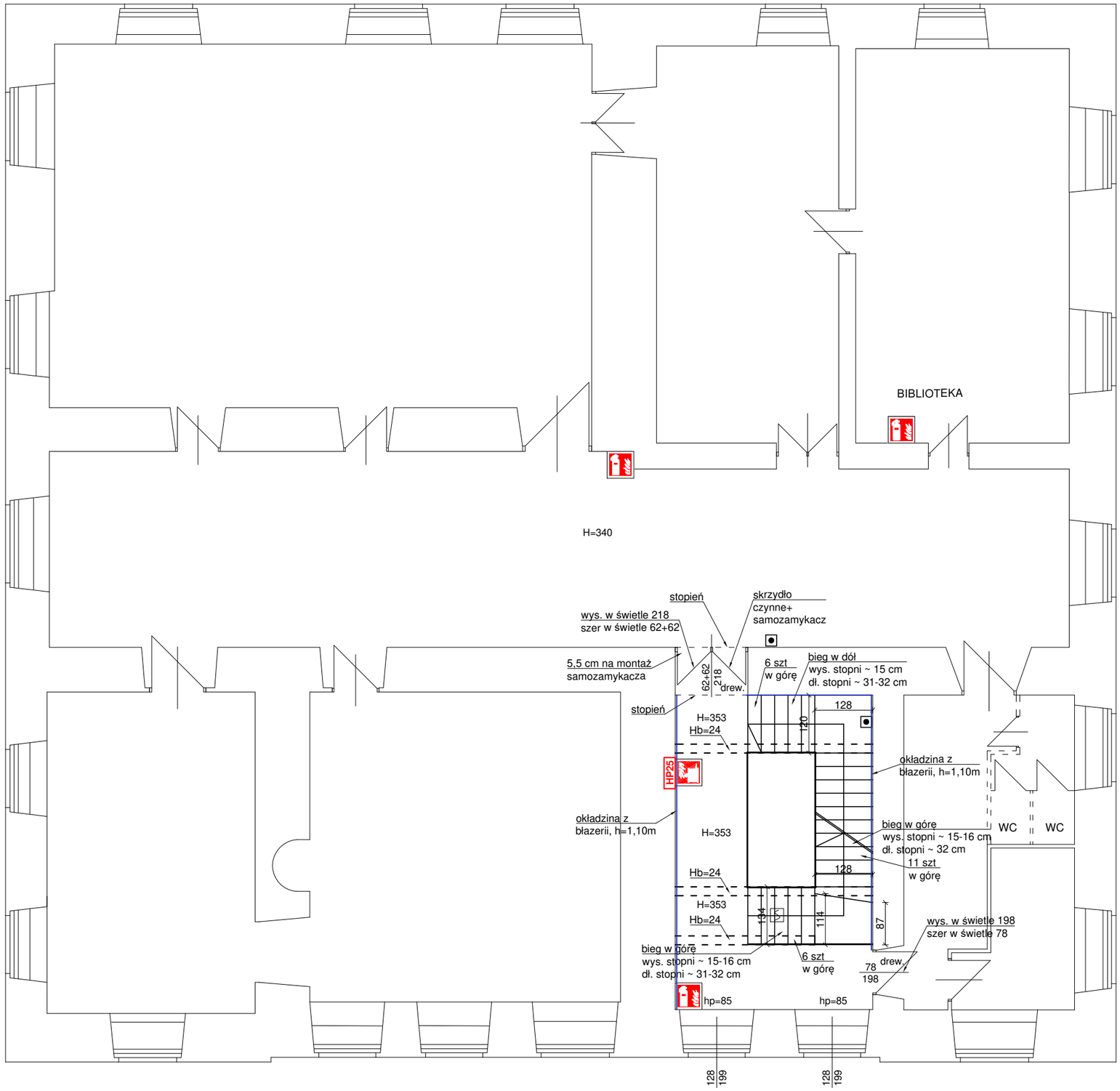

PROJEKT BUDOWLANY

Jednostka projektowa:	CERBEX Sp. z o.o. 38-400 KROSNO ul.Powstańców Warszawskich 14 tel: 0-13 436-83-99 **_LINIA _pracownia_architektoniczna_Bartosz Gorczyca** 38 – 400 Krosno ul. Rzeszowska 90 ; tel. 691 381 590 gorczyca.architekt@wp.pl ; www.linia-arch.com			
Nazwa obiektu budowlanego:	**"REMONT BUDYNKU MUZEUM HISTORYCZNEGO - PAŁAC W DUKLI W OBRĘBIE KLATKI SCHODOWEJ ORAZ WYKONANIE WEW. INSTALACJI PPOŻ"**			
Adres obiektu budowlanego:	Dukla 38-450, ul. Trakt Węgierski 5 180702_4.0001.27/4			NR PROJEKTU CX/19/25
Inwestor:	Muzeum Historyczne - Pałac w Dukli Dukla 38-450, ul. Trakt Węgierski 5			SKALA 1:100
Nazwa rysunku :	**RZUT 1 PIĘTRA - inwentaryzacja**			NR REWIZJI REV_0
Element PB	projekt architektoniczno - budowlany	Podpis:	Data	NR RYS.
Projektant :	**mgr inż. arch. Bartosz Gorczyca** specjalność architektoniczna (upr. Nr Rz / A-16 /2011)		31.07.2025	**3A**

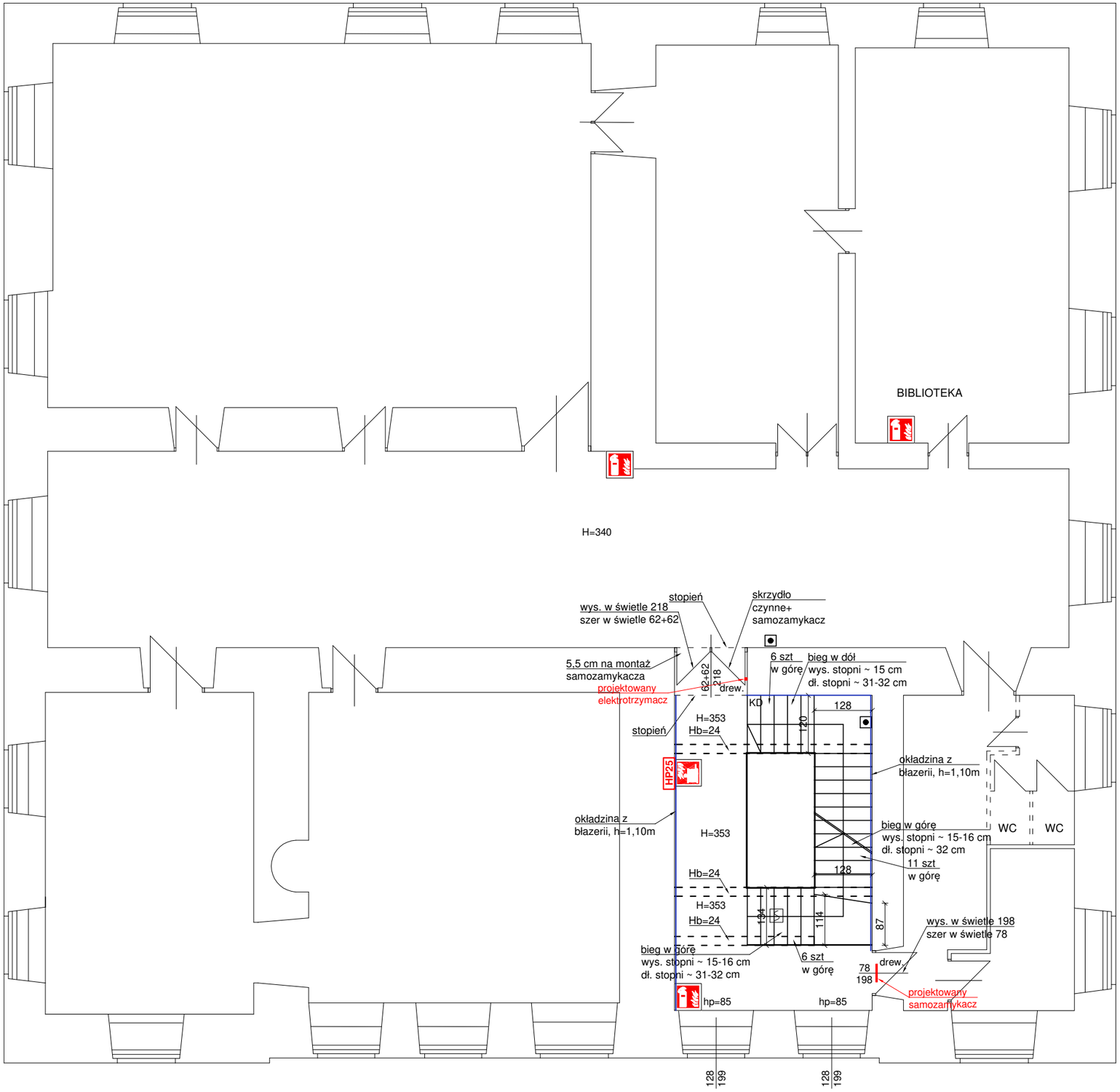

PROJEKT BUDOWLANY

Jednostka projektowa:	CERBEX Sp. z o.o. 38-400 KROSNO ul.Powstańców Warszawskich 14 tel: 0-13 436-83-99 **_LINIA _pracownia_architektoniczna_Bartosz Gorczyca** 38 – 400 Krosno ul. Rzeszowska 90 ; tel. 691 381 590 gorczyca.architekt@wp.pl ; www.linia-arch.com		
Nazwa obiektu budowlanego:	**"REMONT BUDYNKU MUZEUM HISTORYCZNEGO - PAŁAC W DUKLI W OBRĘBIE KLATKI SCHODOWEJ ORAZ WYKONANIE WEW. INSTALACJI PPOŻ"**		
Adres obiektu budowlanego:	Dukla 38-450, ul. Trakt Węgierski 5 180702_4.0001.27/4		NR PROJEKTU CX/19/25
Inwestor:	Muzeum Historyczne - Pałac w Dukli Dukla 38-450, ul. Trakt Węgierski 5		SKALA 1:100
Nazwa rysunku :	**RZUT 1 PIĘTRA**		NR REWIZJI REV_0
Element PB	projekt architektoniczno - budowlany	Podpis:	Data	NR RYS.
Projektant :	**mgr inż. arch. Bartosz Gorczyca** specjalność architektoniczna (upr. Nr Rz / A-16 /2011)		31.07.2025	**3B**

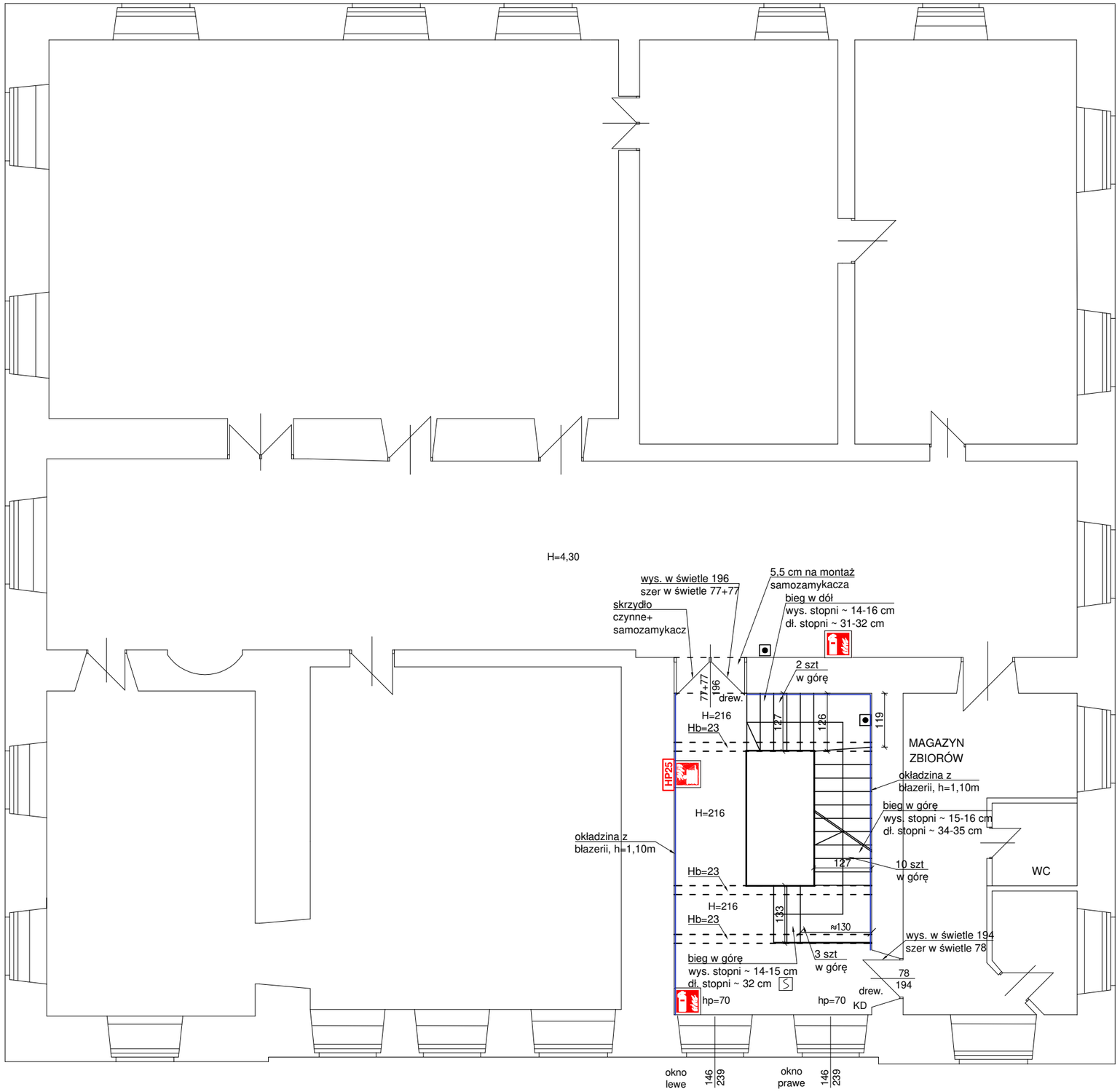

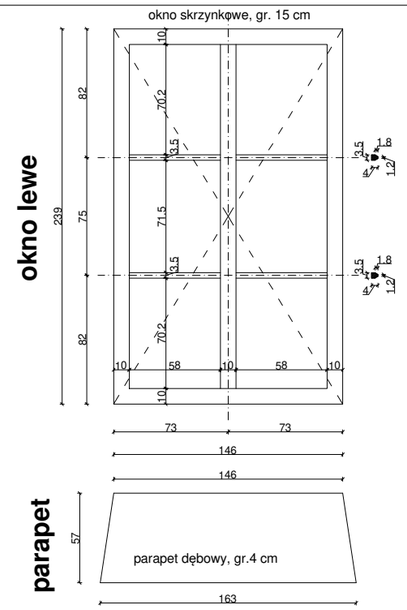

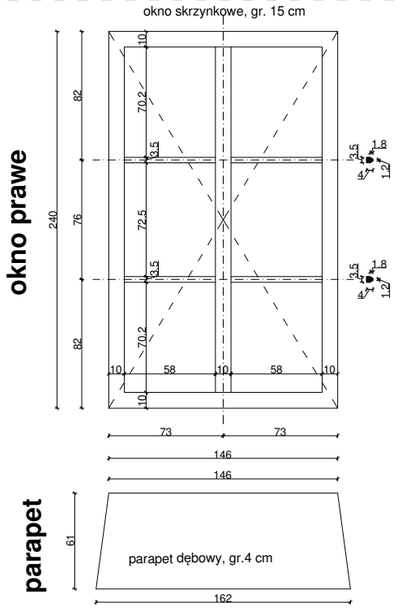

PROJEKT BUDOWLANY

Jednostka projektowa:	CERBEX Sp. z o.o. 38-400 KROSNO ul.Powstańców Warszawskich 14 tel: 0-13 436-83-99 **_LINIA _pracownia_architektoniczna_Bartosz Gorczyca** 38 – 400 Krosno ul. Rzeszowska 90 ; tel. 691 381 590 gorczyca.architekt@wp.pl ; www.linia-arch.com			
Nazwa obiektu budowlanego:	**"REMONT BUDYNKU MUZEUM HISTORYCZNEGO - PAŁAC W DUKLI W OBRĘBIE KLATKI SCHODOWEJ ORAZ WYKONANIE WEW. INSTALACJI PPOŻ"**			
Adres obiektu budowlanego:	Dukla 38-450, ul. Trakt Węgierski 5 180702_4.0001.27/4			NR PROJEKTU CX/19/25
Inwestor:	Muzeum Historyczne - Pałac w Dukli Dukla 38-450, ul. Trakt Węgierski 5			SKALA 1:100
Nazwa rysunku :	**RZUT 2 PIĘTRA - inwentaryzacja**			NR REWIZJI REV_0
Element PB	projekt architektoniczno - budowlany	Podpis:	Data	NR RYS.
Projektant :	**mgr inż. arch. Bartosz Gorczyca** specjalność architektoniczna (upr. Nr Rz / A-16 /2011)		31.07.2025	**4A**

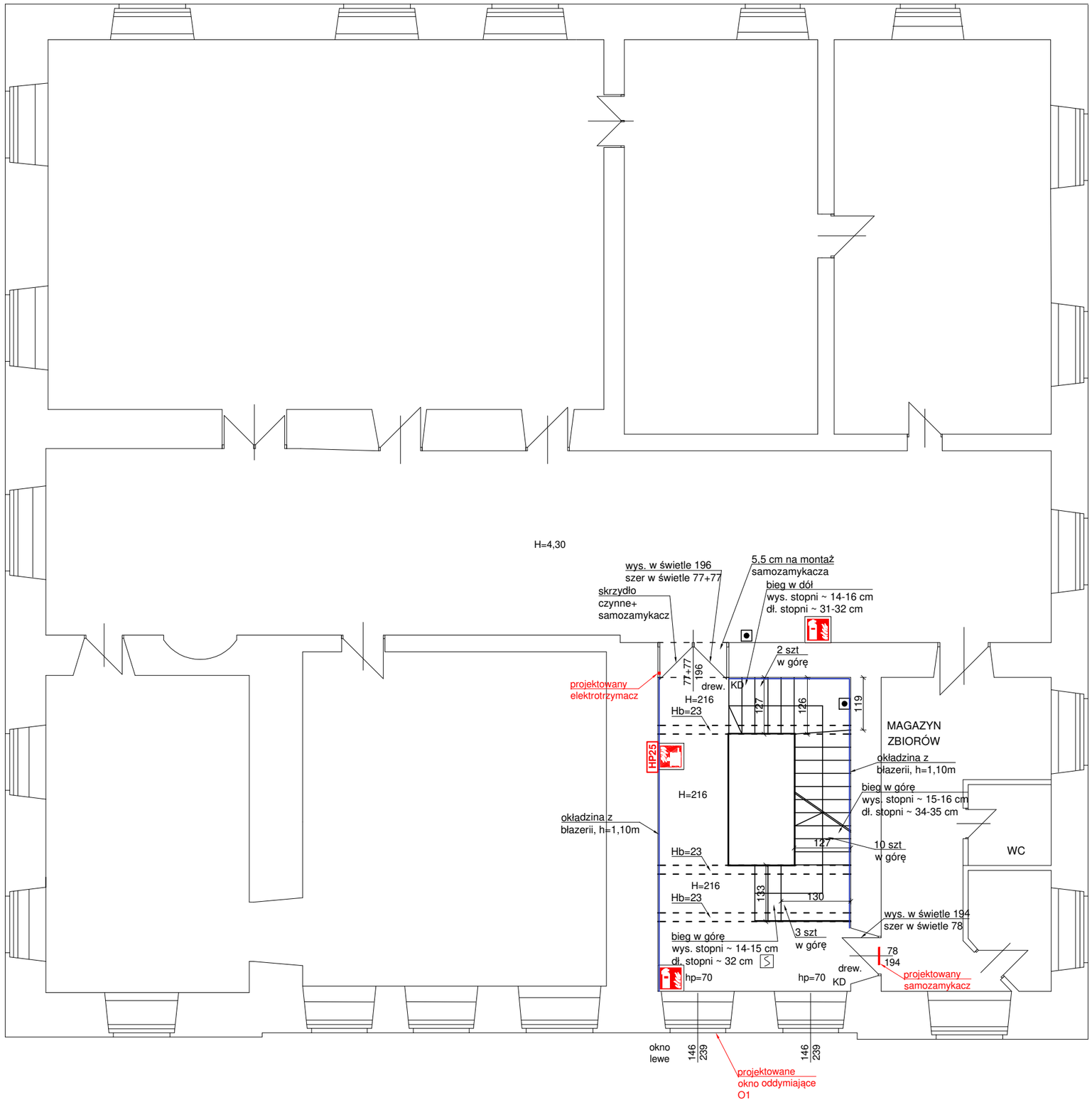

projektowane
okno oddymiające

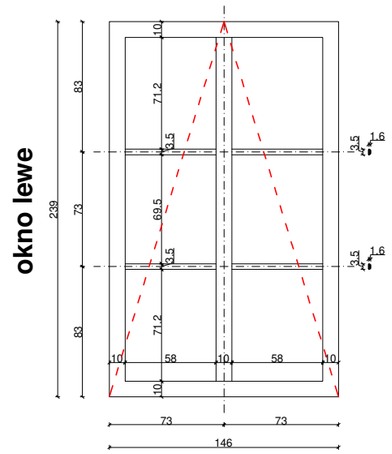

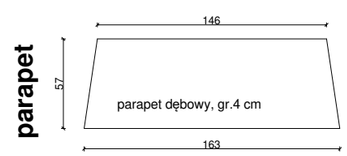

PROJEKT BUDOWLANY

Jednostka projektowa:	CERBEX Sp. z o.o. 38-400 KROSNO ul.Powstańców Warszawskich 14 tel: 0-13 436-83-99		
	_LINIA _pracownia_architektoniczna_Bartosz Gorczyca 38 – 400 Krosno ul. Rzeszowska 90 ; tel. 691 381 590 gorczyca.architekt@wp.pl ; www.linia-arch.com		
Nazwa obiektu budowlanego:	"REMONT BUDYNKU MUZEUM HISTORYCZNEGO - PAŁAC W DUKLI W OBRĘBIE KLATKI SCHODOWEJ ORAZ WYKONANIE WEW. INSTALACJI PPOŻ"		
Adres obiektu budowlanego:	Dukla 38-450, ul. Trakt Węgierski 5 180702_4.0001.27/4		NR PROJEKTU CX/19/25
Inwestor:	Muzeum Historyczne - Pałac w Dukli Dukla 38-450, ul. Trakt Węgierski 5		SKALA 1:100
Nazwa rysunku :	**RZUT 2 PIĘTRA**		NR REWIZJI REV_0
Element PB	projekt architektoniczno - budowlany	Podpis:	Data	NR RYS.
Projektant :	**mgr inż. arch. Bartosz Gorczyca** specjalność architektoniczna (upr. Nr Rz / A-16 /2011)		31.07.2025	**4B**

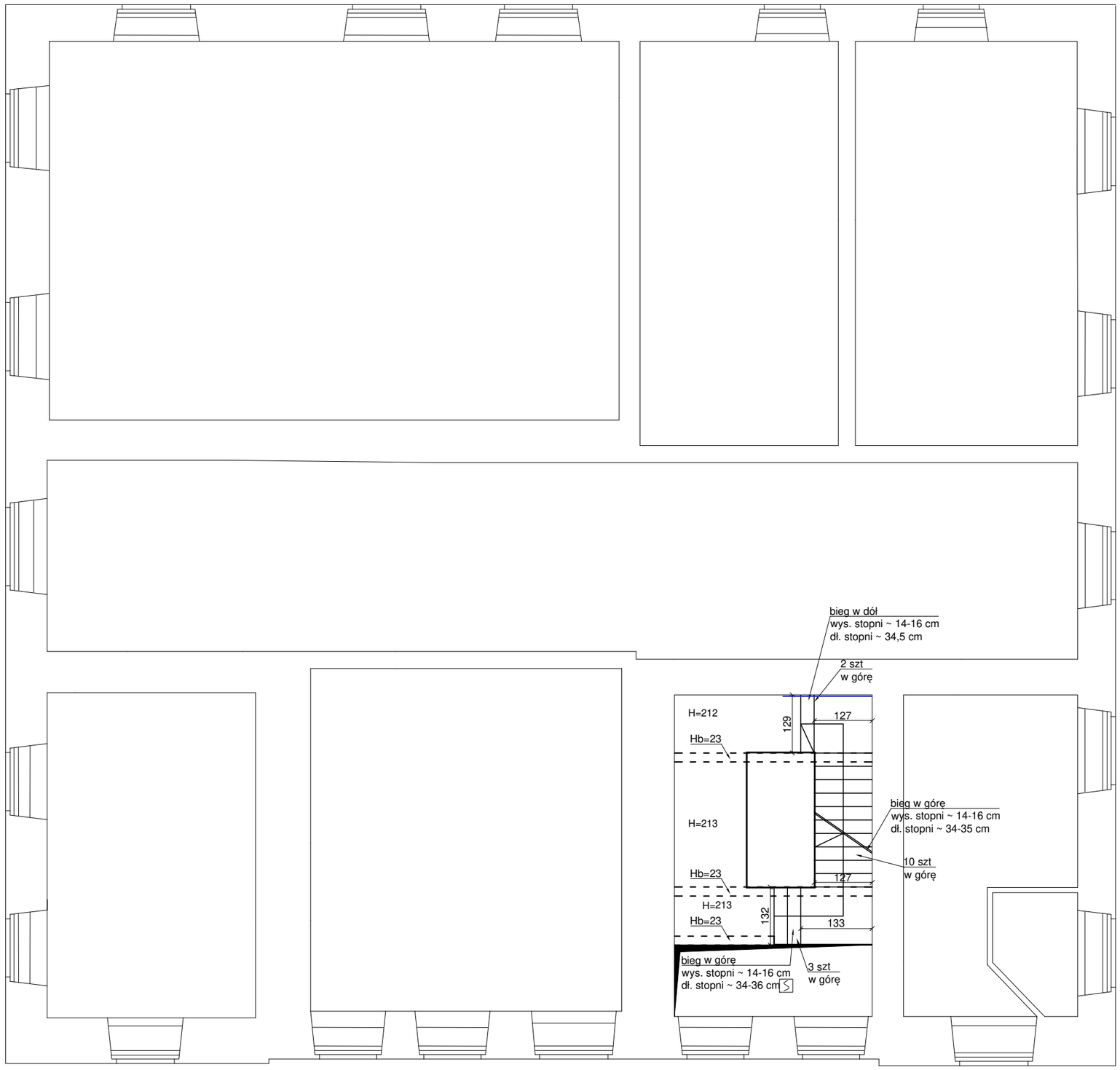

PROJEKT BUDOWLANY

Jednostka projektowa:	CERBEX Sp. z o.o. 38-400 KROSNO ul.Powstańców Warszawskich 14 tel: 0-13 436-83-99			
	_LINIA _pracownia_architektoniczna_Bartosz Gorczyca 38 – 400 Krosno ul. Rzeszowska 90 ; tel. 691 381 590 gorczyca.architekt@wp.pl ; www.linia-arch.com			
Nazwa obiektu budowlanego:	**"REMONT BUDYNKU MUZEUM HISTORYCZNEGO - PAŁAC W DUKLI W OBRĘBIE KLATKI SCHODOWEJ ORAZ WYKONANIE WEW. INSTALACJI PPOŻ"**			
Adres obiektu budowlanego:	Dukla 38-450, ul. Trakt Węgierski 5 180702_4.0001.27/4			NR PROJEKTU CX/19/25
Inwestor:	Muzeum Historyczne - Pałac w Dukli Dukla 38-450, ul. Trakt Węgierski 5			SKALA 1:100
Nazwa rysunku :	**RZUT 2 1/2 PIĘTRA - inwentaryzacja**			NR REWIZJI REV_0
Element PB	projekt architektoniczno - budowlany	Podpis:	Data	NR RYS.
Projektant :	**mgr inż. arch. Bartosz Gorczyca** specjalność architektoniczna (upr. Nr Rz / A-16 /2011)		31.07.2025	**5A**

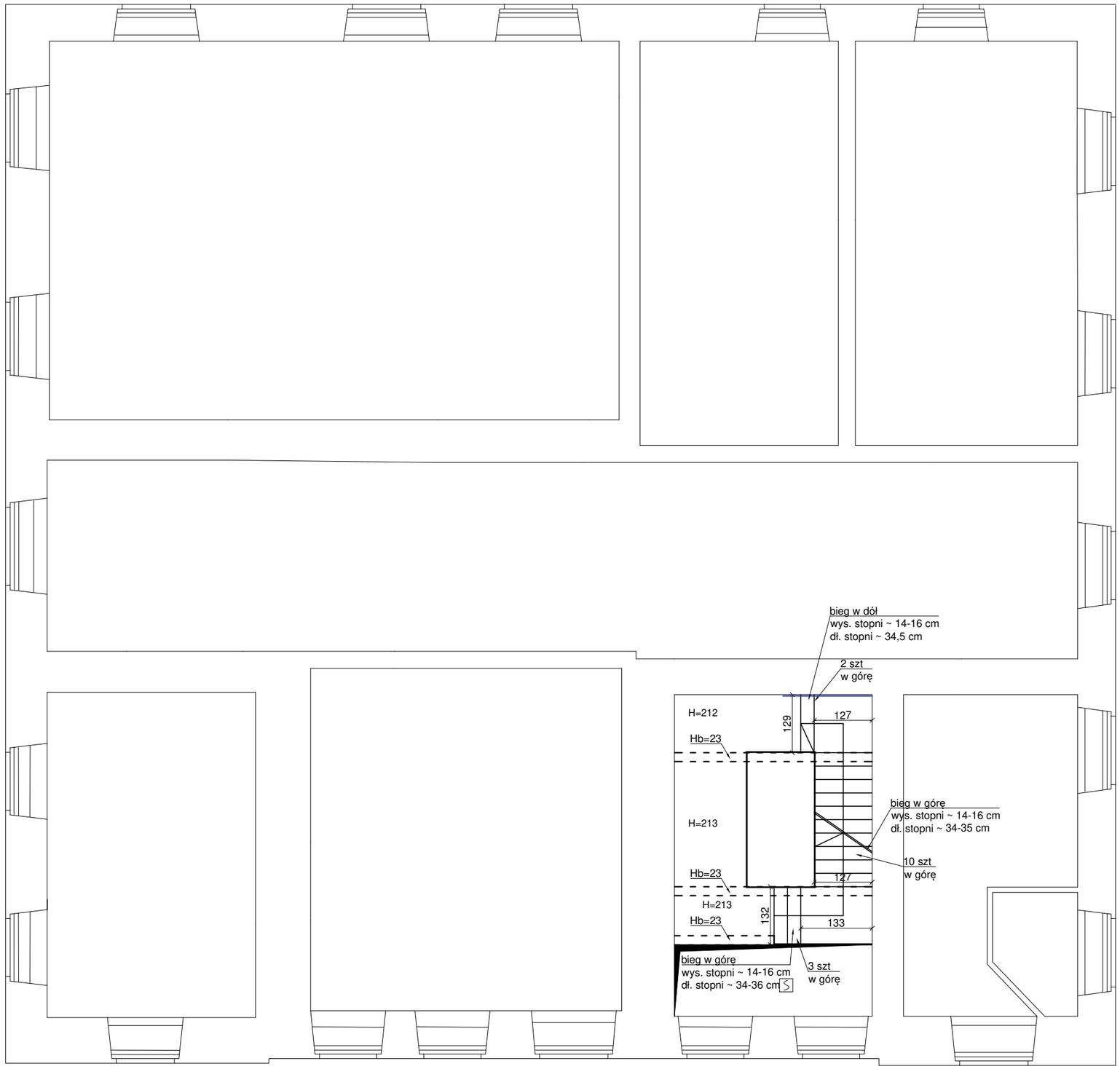

PROJEKT BUDOWLANY

Jednostka projektowa:	CERBEX Sp. z o.o. 38-400 KROSNO ul.Powstańców Warszawskich 14 tel: 0-13 436-83-99			
	_LINIA _pracownia_architektoniczna_Bartosz Gorczyca 38 – 400 Krosno ul. Rzeszowska 90 ; tel. 691 381 590 gorczyca.architekt@wp.pl ; www.linia-arch.com			
Nazwa obiektu budowlanego:	**"REMONT BUDYNKU MUZEUM HISTORYCZNEGO - PAŁAC W DUKLI W OBRĘBIE KLATKI SCHODOWEJ ORAZ WYKONANIE WEW. INSTALACJI PPOŻ"**			
Adres obiektu budowlanego:	Dukla 38-450, ul. Trakt Węgierski 5 180702_4.0001.27/4			NR PROJEKTU CX/19/25
Inwestor:	Muzeum Historyczne - Pałac w Dukli Dukla 38-450, ul. Trakt Węgierski 5			SKALA 1:100
Nazwa rysunku :	**RZUT 2 1/2 PIĘTRA**			NR REWIZJI REV_0
Element PB	projekt architektoniczno - budowlany	Podpis:	Data	NR RYS.
Projektant :	**mgr inż. arch. Bartosz Gorczyca** specjalność architektoniczna (upr. Nr Rz / A-16 /2011)		31.07.2025	**5B**

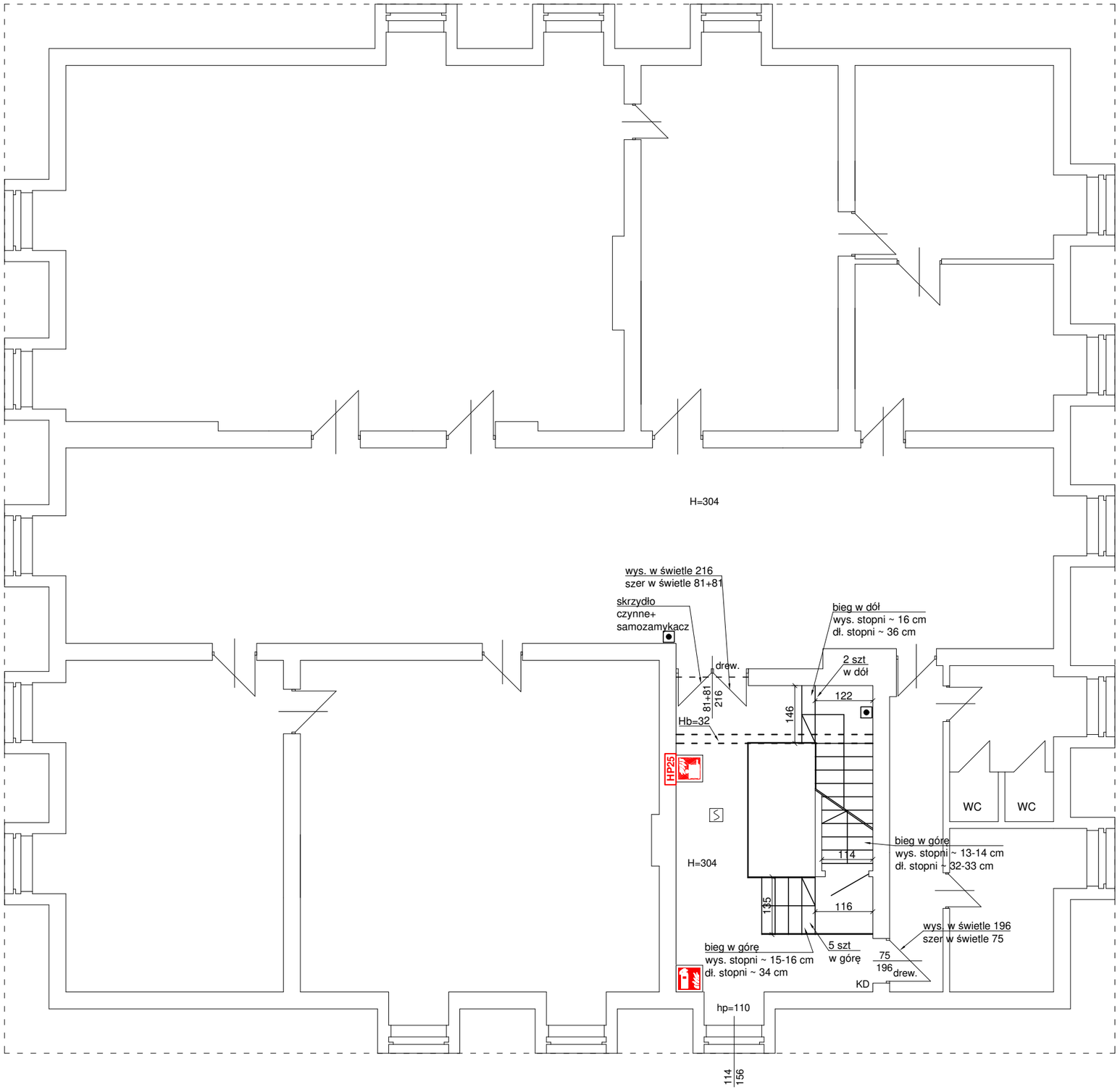

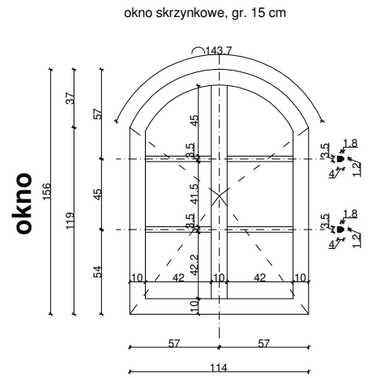

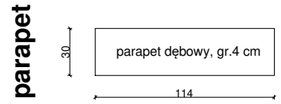

PROJEKT BUDOWLANY

Jednostka projektowa:	CERBEX Sp. z o.o. 38-400 KROSNO ul.Powstańców Warszawskich 14 tel: 0-13 436-83-99 **_LINIA _pracownia_architektoniczna_Bartosz Gorczyca** 38 – 400 Krosno ul. Rzeszowska 90 ; tel. 691 381 590 gorczyca.architekt@wp.pl ; www.linia-arch.com			
Nazwa obiektu budowlanego:	**"REMONT BUDYNKU MUZEUM HISTORYCZNEGO - PAŁAC W DUKLI W OBRĘBIE KLATKI SCHODOWEJ ORAZ WYKONANIE WEW. INSTALACJI PPOŻ"**			
Adres obiektu budowlanego:	Dukla 38-450, ul. Trakt Węgierski 5 180702_4.0001.27/4			NR PROJEKTU CX/19/25
Inwestor:	Muzeum Historyczne - Pałac w Dukli Dukla 38-450, ul. Trakt Węgierski 5			SKALA 1:100
Nazwa rysunku :	**RZUT PODDASZA - inwentaryzacja**			NR REWIZJI REV_0
Element PB	projekt architektoniczno - budowlany	Podpis:	Data	NR RYS.
Projektant :	**mgr inż. arch. Bartosz Gorczyca** specjalność architektoniczna (upr. Nr Rz / A-16 /2011)		31.07.2025	**6A**

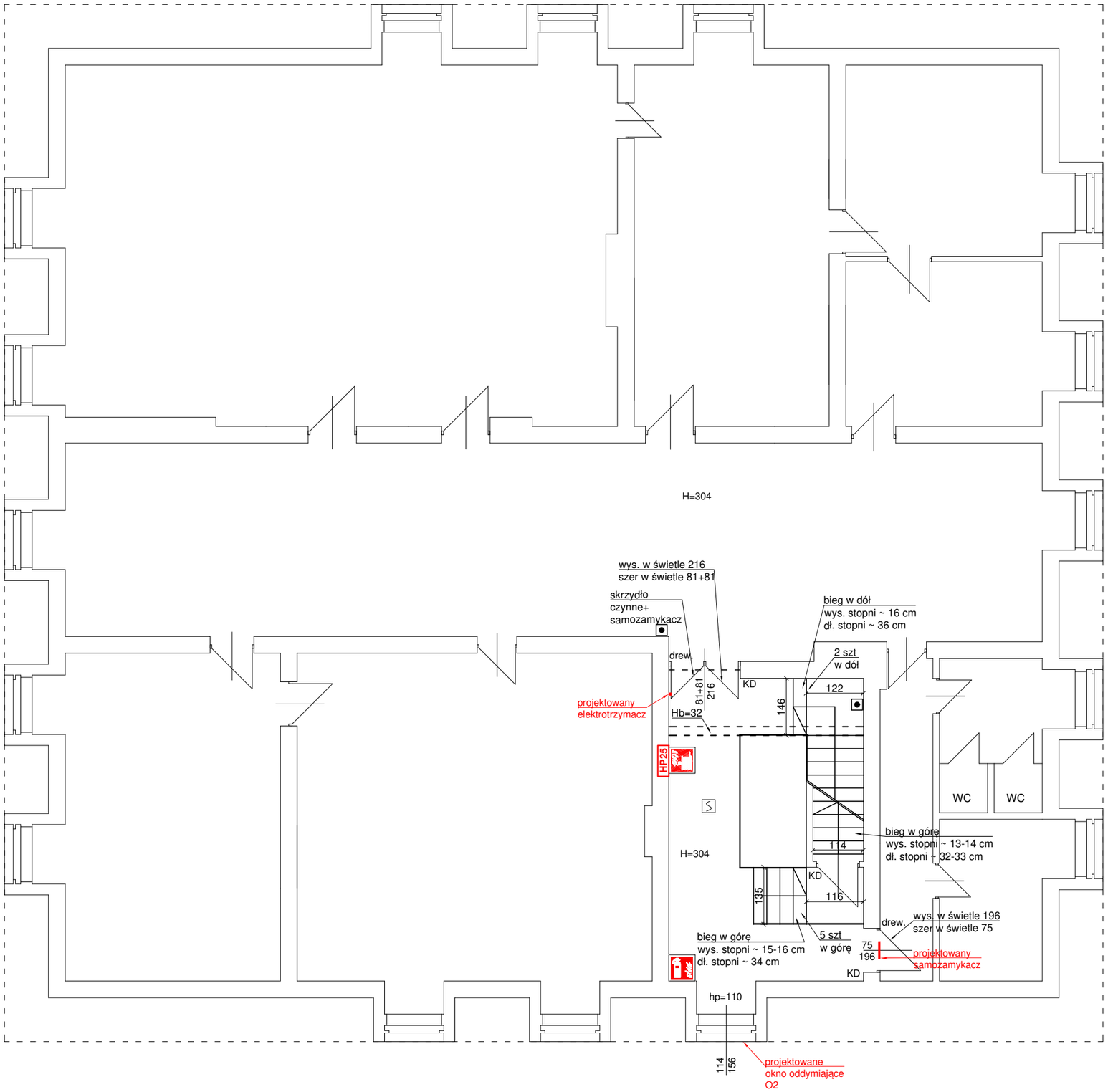

projektowane
okno oddymiające

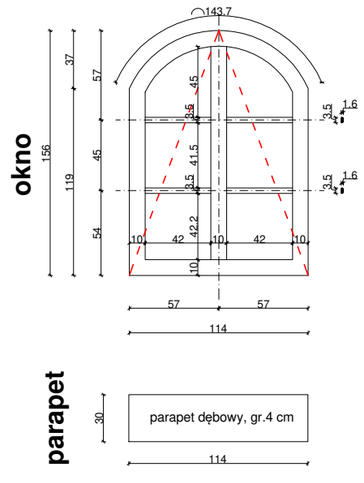

PROJEKT BUDOWLANY

Jednostka projektowa:	CERBEX Sp. z o.o. 38-400 KROSNO ul.Powstańców Warszawskich 14 tel: 0-13 436-83-99			
	_LINIA _pracownia_architektoniczna_Bartosz Gorczyca 38 – 400 Krosno ul. Rzeszowska 90 ; tel. 691 381 590 gorczyca.architekt@wp.pl ; www.linia-arch.com			
Nazwa obiektu budowlanego:	"REMONT BUDYNKU MUZEUM HISTORYCZNEGO - PAŁAC W DUKLI W OBRĘBIE KLATKI SCHODOWEJ ORAZ WYKONANIE WEW. INSTALACJI PPOŻ"			
Adres obiektu budowlanego:	Dukla 38-450, ul. Trakt Węgierski 5 180702_4.0001.27/4			NR PROJEKTU CX/19/25
Inwestor:	Muzeum Historyczne - Pałac w Dukli Dukla 38-450, ul. Trakt Węgierski 5			SKALA 1:100
Nazwa rysunku :	**RZUT PODDASZA**			NR REWIZJI REV_0
Element PB	projekt architektoniczno - budowlany	Podpis:	Data	NR RYS.
Projektant :	**mgr inż. arch. Bartosz Gorczyca** specjalność architektoniczna (upr. Nr Rz / A-16 /2011)		31.07.2025	**6B**

PROJEKT BUDOWLANY

Jednostka projektowa:	CERBEX Sp. z o.o. 38-400 KROSNO ul.Powstańców Warszawskich 14 tel: 0-13 436-83-99			
	_LINIA _pracownia_architektoniczna_Bartosz Gorczyca 38 – 400 Krosno ul. Rzeszowska 90 ; tel. 691 381 590 gorczyca.architekt@wp.pl ; www.linia-arch.com			
Nazwa obiektu budowlanego:	**"REMONT BUDYNKU MUZEUM HISTORYCZNEGO - PAŁAC W DUKLI W OBRĘBIE KLATKI SCHODOWEJ ORAZ WYKONANIE WEW. INSTALACJI PPOŻ"**			
Adres obiektu budowlanego:	Dukla 38-450, ul. Trakt Węgierski 5 180702_4.0001.27/4			NR PROJEKTU CX/19/25
Inwestor:	Muzeum Historyczne - Pałac w Dukli Dukla 38-450, ul. Trakt Węgierski 5			SKALA 1:100
Nazwa rysunku :	**ELEWACJA POŁUDNIOWO - ZACHODNIA - inwentaryzacja**			NR REWIZJI REV_0
Element PB	projekt architektoniczno - budowlany	Podpis:	Data	NR RYS.
Projektant :	**mgr inż. arch. Bartosz Gorczyca** specjalność architektoniczna (upr. Nr Rz / A-16 /2011)		31.07.2025	**7A**

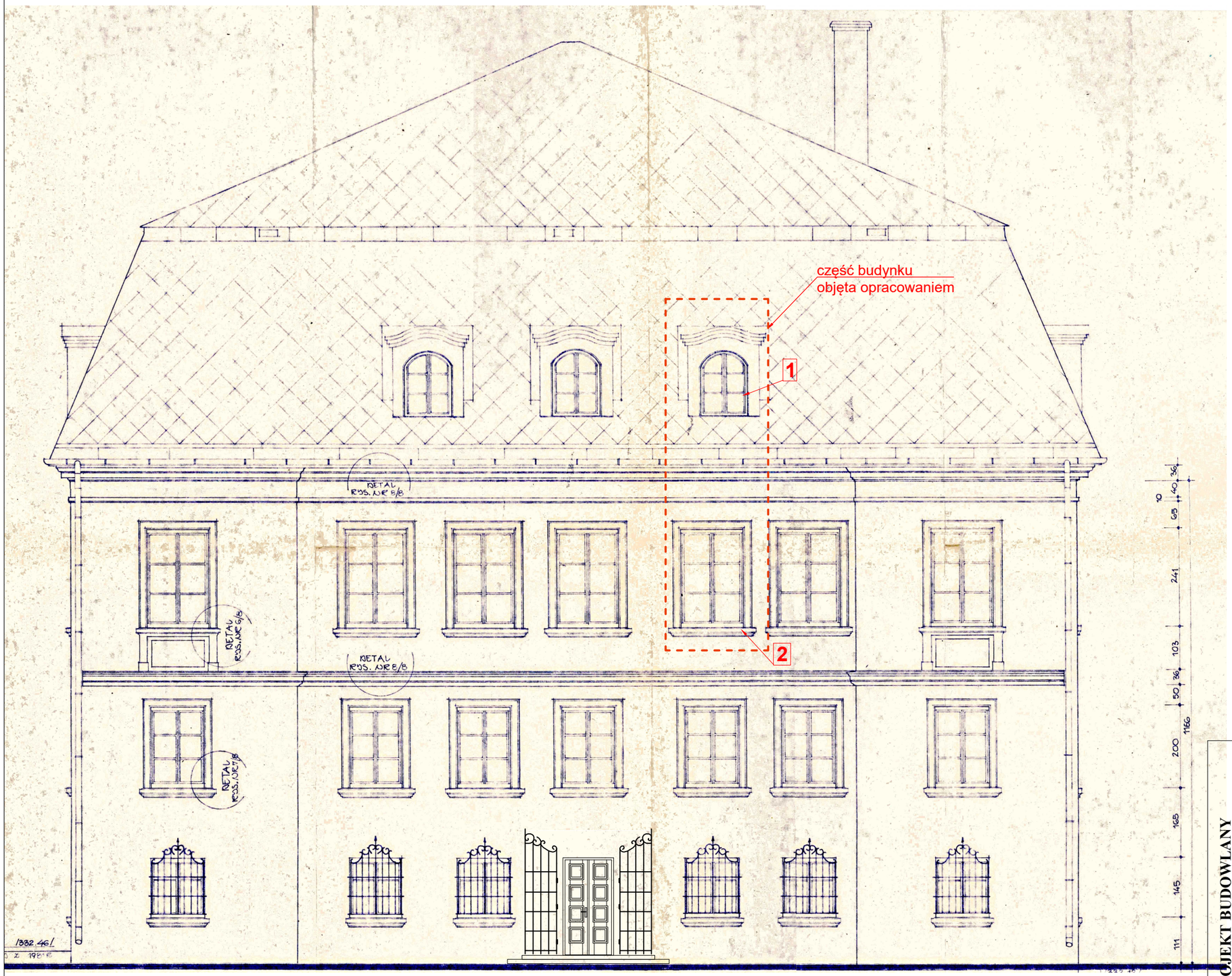

1
wymiana okna na okno oddymiające
o tożsamych wymiarach oraz tożsamym podziale

2
wymiana okna na okno oddymiające
o tożsamych wymiarach oraz tożsamym podziale

PROJEKT BUDOWLANY

Jednostka projektowa:	CERBEX Sp. z o.o. 38-400 KROSNO ul.Powstańców Warszawskich 14 tel: 0-13 436-83-99			
	_LINIA _pracownia_architektoniczna_Bartosz Gorczyca 38 – 400 Krosno ul. Rzeszowska 90 ; tel. 691 381 590 gorczyca.architekt@wp.pl ; www.linia-arch.com			
Nazwa obiektu budowlanego:	**"REMONT BUDYNKU MUZEUM HISTORYCZNEGO - PAŁAC W DUKLI W OBRĘBIE KLATKI SCHODOWEJ ORAZ WYKONANIE WEW. INSTALACJI PPOŻ"**			
Adres obiektu budowlanego:	Dukla 38-450, ul. Trakt Węgierski 5 180702_4.0001.27/4			NR PROJEKTU CX/19/25
Inwestor:	Muzeum Historyczne - Pałac w Dukli Dukla 38-450, ul. Trakt Węgierski 5			SKALA 1:100
Nazwa rysunku :	**ELEWACJA POŁUDNIOWO - ZACHODNIA**			NR REWIZJI REV_0
Element PB	projekt architektoniczno - budowlany	Podpis:	Data	NR RYS.
Projektant :	**mgr inż. arch. Bartosz Gorczyca** specjalność architektoniczna (upr. Nr Rz / A-16 /2011)		31.07.2025	**7B**

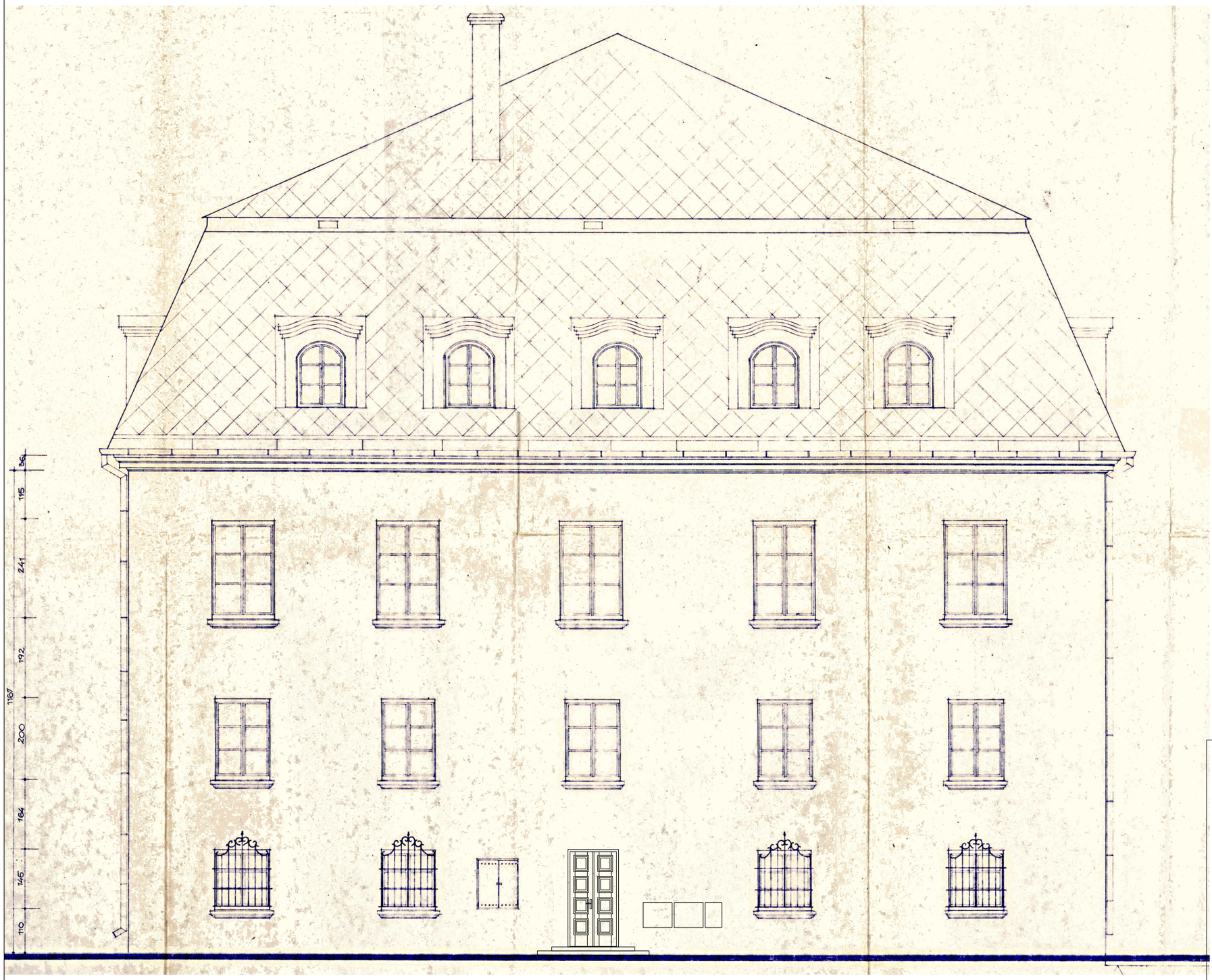

PROJEKT BUDOWLANY

Jednostka projektowa:	CERBEX Sp. z o.o. 38-400 KROSNO ul.Powstańców Warszawskich 14 tel: 0-13 436-83-99			
	_LINIA _pracownia_architektoniczna_Bartosz Gorczyca 38 – 400 Krosno ul. Rzeszowska 90 ; tel. 691 381 590 gorczyca.architekt@wp.pl ; www.linia-arch.com			
Nazwa obiektu budowlanego:	**"REMONT BUDYNKU MUZEUM HISTORYCZNEGO - PAŁAC W DUKLI W OBRĘBIE KLATKI SCHODOWEJ ORAZ WYKONANIE WEW. INSTALACJI PPOŻ"**			
Adres obiektu budowlanego:	Dukla 38-450, ul. Trakt Węgierski 5 180702_4.0001.27/4			NR PROJEKTU CX/19/25
Inwestor:	Muzeum Historyczne - Pałac w Dukli Dukla 38-450, ul. Trakt Węgierski 5			SKALA 1:100
Nazwa rysunku :	**ELEWACJA POŁUDNIOWO - WSCHODNIA - inwentaryzacja**			NR REWIZJI REV_0
Element PB	projekt architektoniczno - budowlany	Podpis:	Data	NR RYS.
Projektant :	**mgr inż. arch. Bartosz Gorczyca** specjalność architektoniczna (upr. Nr Rz / A-16 /2011)		31.07.2025	**8A**

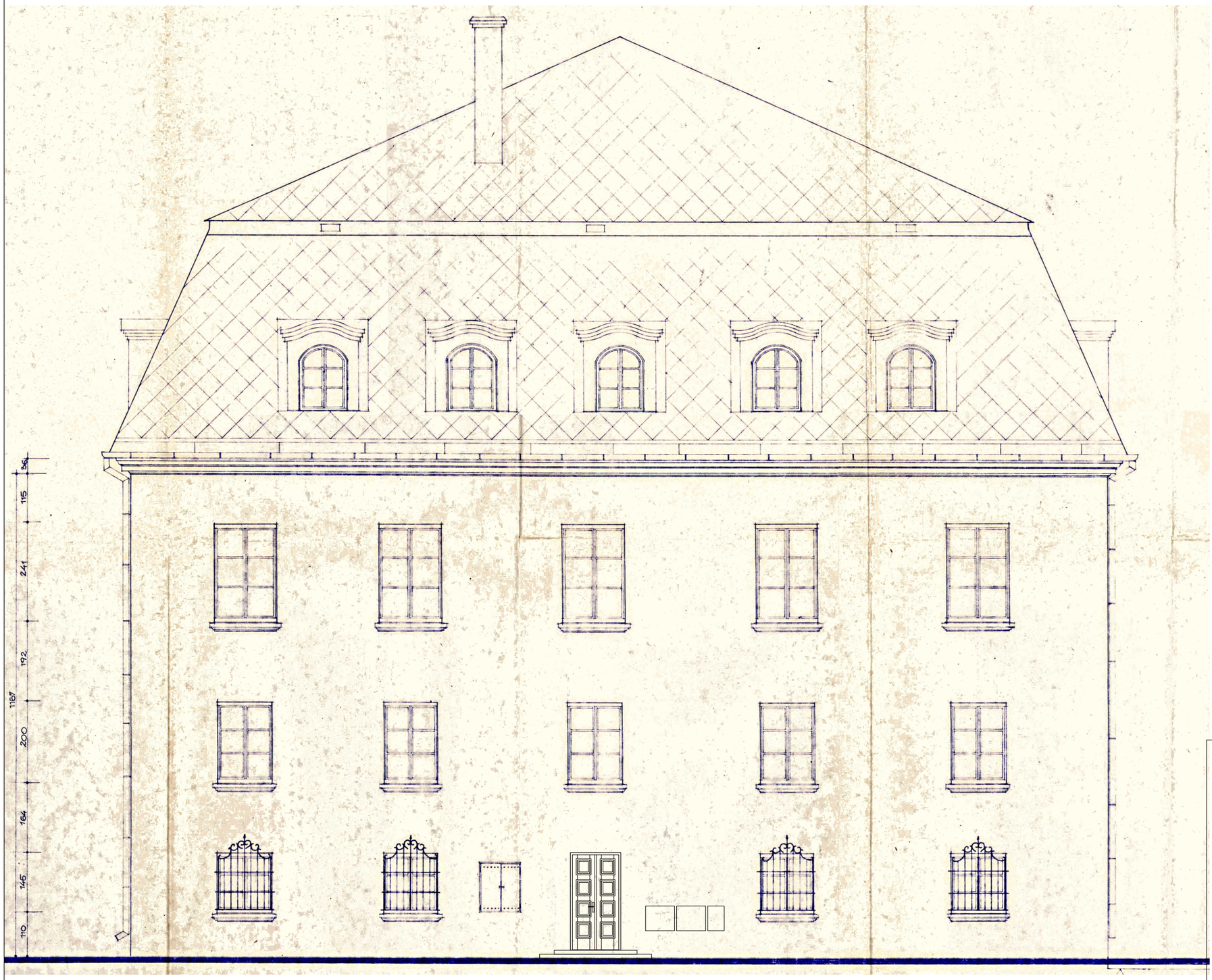

PROJEKT BUDOWLANY

Jednostka projektowa:	CERBEX Sp. z o.o. 38-400 KROSNO ul.Powstańców Warszawskich 14 tel: 0-13 436-83-99			
	_LINIA _pracownia_architektoniczna_Bartosz Gorczyca 38 – 400 Krosno ul. Rzeszowska 90 ; tel. 691 381 590 gorczyca.architekt@wp.pl ; www.linia-arch.com			
Nazwa obiektu budowlanego:	**"REMONT BUDYNKU MUZEUM HISTORYCZNEGO - PAŁAC W DUKLI W OBRĘBIE KLATKI SCHODOWEJ ORAZ WYKONANIE WEW. INSTALACJI PPOŻ"**			
Adres obiektu budowlanego:	Dukla 38-450, ul. Trakt Węgierski 5 180702_4.0001.27/4			NR PROJEKTU CX/19/25
Inwestor:	Muzeum Historyczne - Pałac w Dukli Dukla 38-450, ul. Trakt Węgierski 5			SKALA 1:100
Nazwa rysunku :	**ELEWACJA POŁUDNIOWO - WSCHODNIA**			NR REWIZJI REV_0
Element PB	projekt architektoniczno - budowlany	Podpis:	Data	NR RYS.
Projektant :	**mgr inż. arch. Bartosz Gorczyca** specjalność architektoniczna (upr. Nr Rz / A-16 /2011)		31.07.2025	**8B**

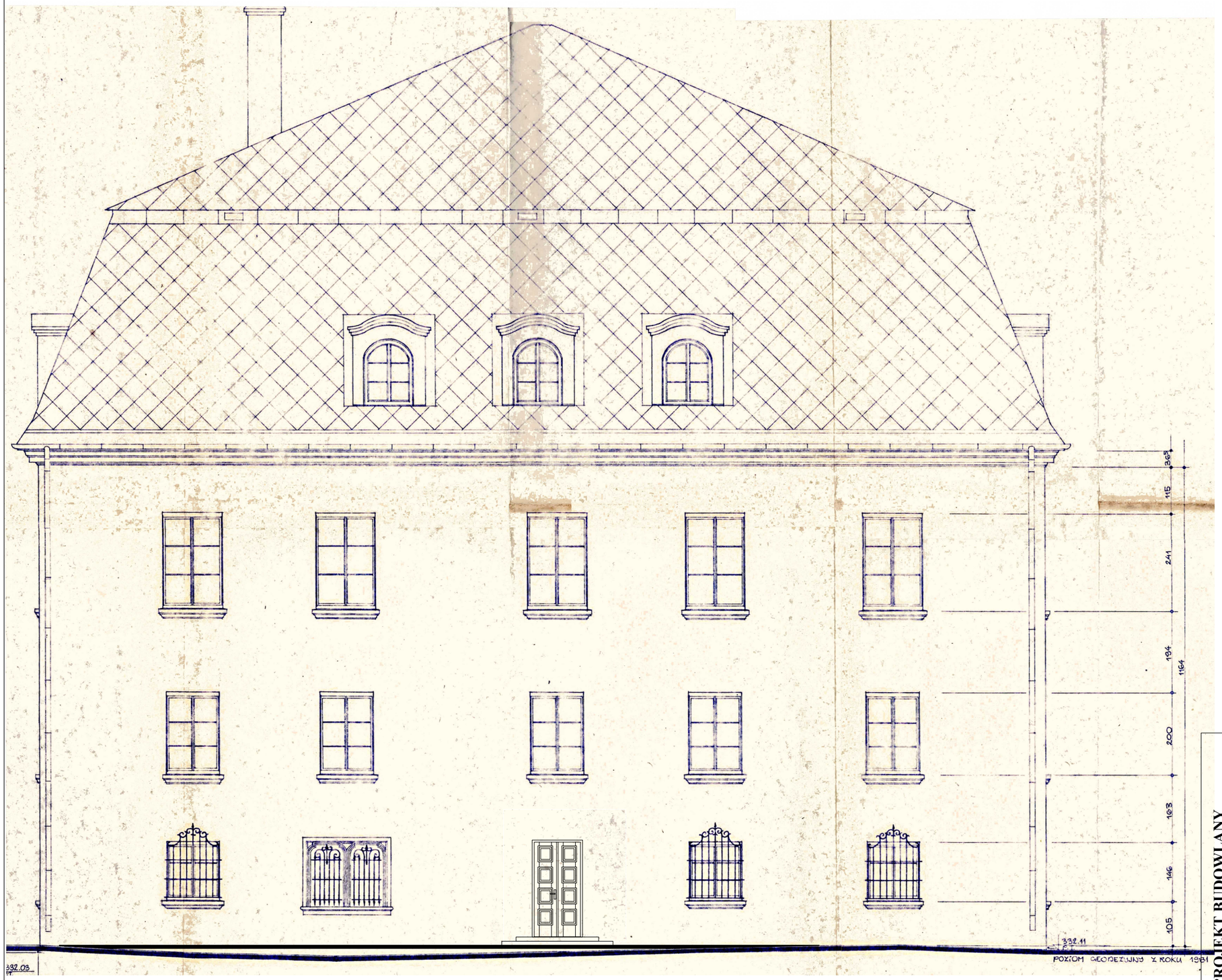

PROJEKT BUDOWLANY

Jednostka projektowa:	CERBEX Sp. z o.o. 38-400 KROSNO ul.Powstańców Warszawskich 14 tel: 0-13 436-83-99			
	_LINIA _pracownia_architektoniczna_Bartosz Gorczyca 38 – 400 Krosno ul. Rzeszowska 90 ; tel. 691 381 590 gorczyca.architekt@wp.pl ; www.linia-arch.com			
Nazwa obiektu budowlanego:	**"REMONT BUDYNKU MUZEUM HISTORYCZNEGO - PAŁAC W DUKLI W OBRĘBIE KLATKI SCHODOWEJ ORAZ WYKONANIE WEW. INSTALACJI PPOŻ"**			
Adres obiektu budowlanego:	Dukla 38-450, ul. Trakt Węgierski 5 180702_4.0001.27/4			NR PROJEKTU CX/19/25
Inwestor:	Muzeum Historyczne - Pałac w Dukli Dukla 38-450, ul. Trakt Węgierski 5			SKALA 1:100
Nazwa rysunku :	**ELEWACJA PÓŁNOCNO - WSCHODNIA - inwentaryzacja**			NR REWIZJI REV_0
Element PB	projekt architektoniczno - budowlany	Podpis:	Data	NR RYS.
Projektant :	**mgr inż. arch. Bartosz Gorczyca** specjalność architektoniczna (upr. Nr Rz / A-16 /2011)		31.07.2025	**9A**

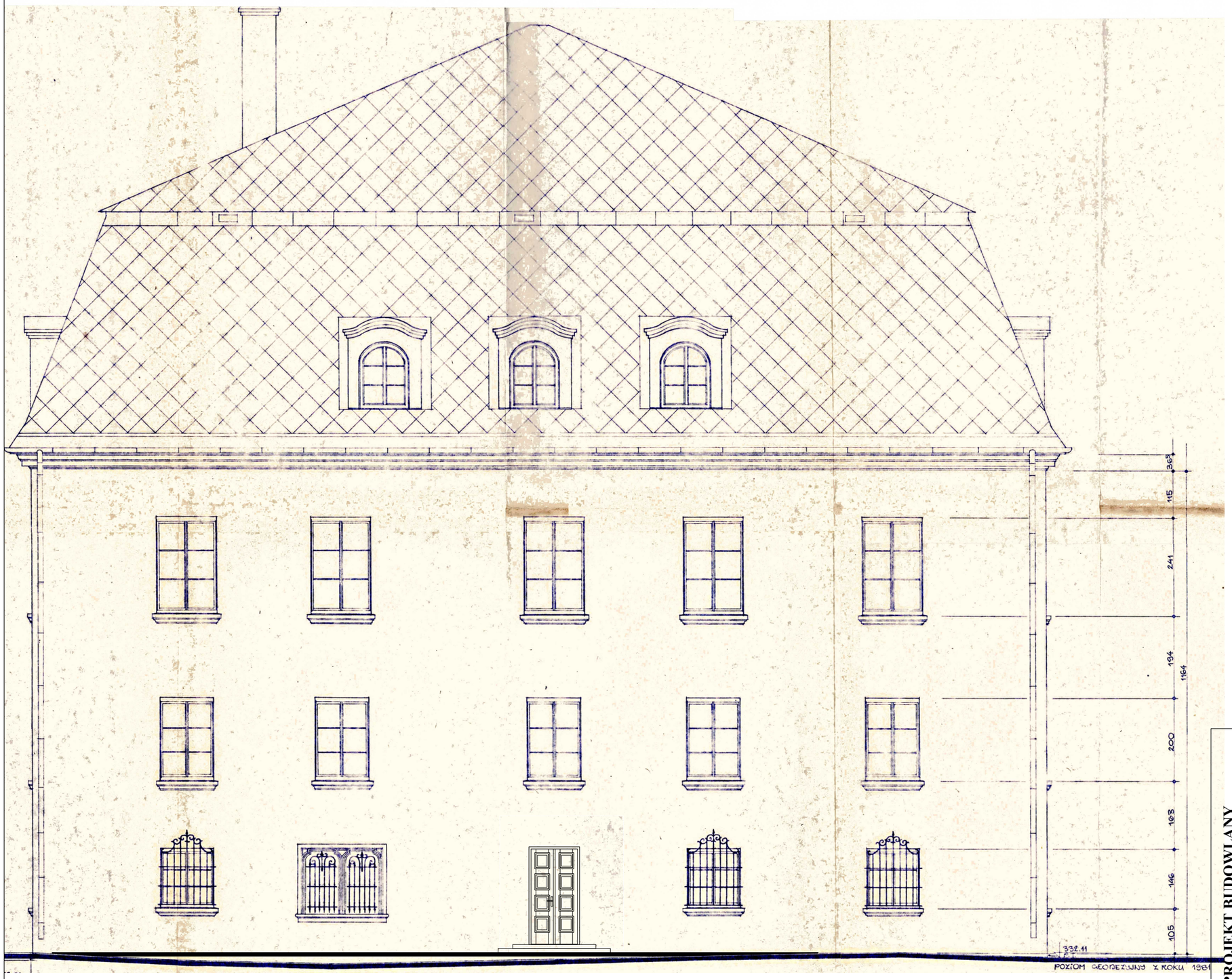

PROJEKT BUDOWLANY

Jednostka projektowa:	CERBEX Sp. z o.o. 38-400 KROSNO ul.Powstańców Warszawskich 14 tel: 0-13 436-83-99			
	_LINIA _pracownia_architektoniczna_Bartosz Gorczyca 38 – 400 Krosno ul. Rzeszowska 90 ; tel. 691 381 590 gorczyca.architekt@wp.pl ; www.linia-arch.com			
Nazwa obiektu budowlanego:	**"REMONT BUDYNKU MUZEUM HISTORYCZNEGO - PAŁAC W DUKLI W OBRĘBIE KLATKI SCHODOWEJ ORAZ WYKONANIE WEW. INSTALACJI PPOŻ"**			
Adres obiektu budowlanego:	Dukla 38-450, ul. Trakt Węgierski 5 180702_4.0001.27/4			NR PROJEKTU CX/19/25
Inwestor:	Muzeum Historyczne - Pałac w Dukli Dukla 38-450, ul. Trakt Węgierski 5			SKALA 1:100
Nazwa rysunku :	**ELEWACJA PÓLNOCNO - WSCHODNIA**			NR REWIZJI REV_0
Element PB	projekt architektoniczno - budowlany	Podpis:	Data	NR RYS.
Projektant :	**mgr inż. arch. Bartosz Gorczyca** specjalność architektoniczna (upr. Nr Rz / A-16 /2011)		31.07.2025	**9B**

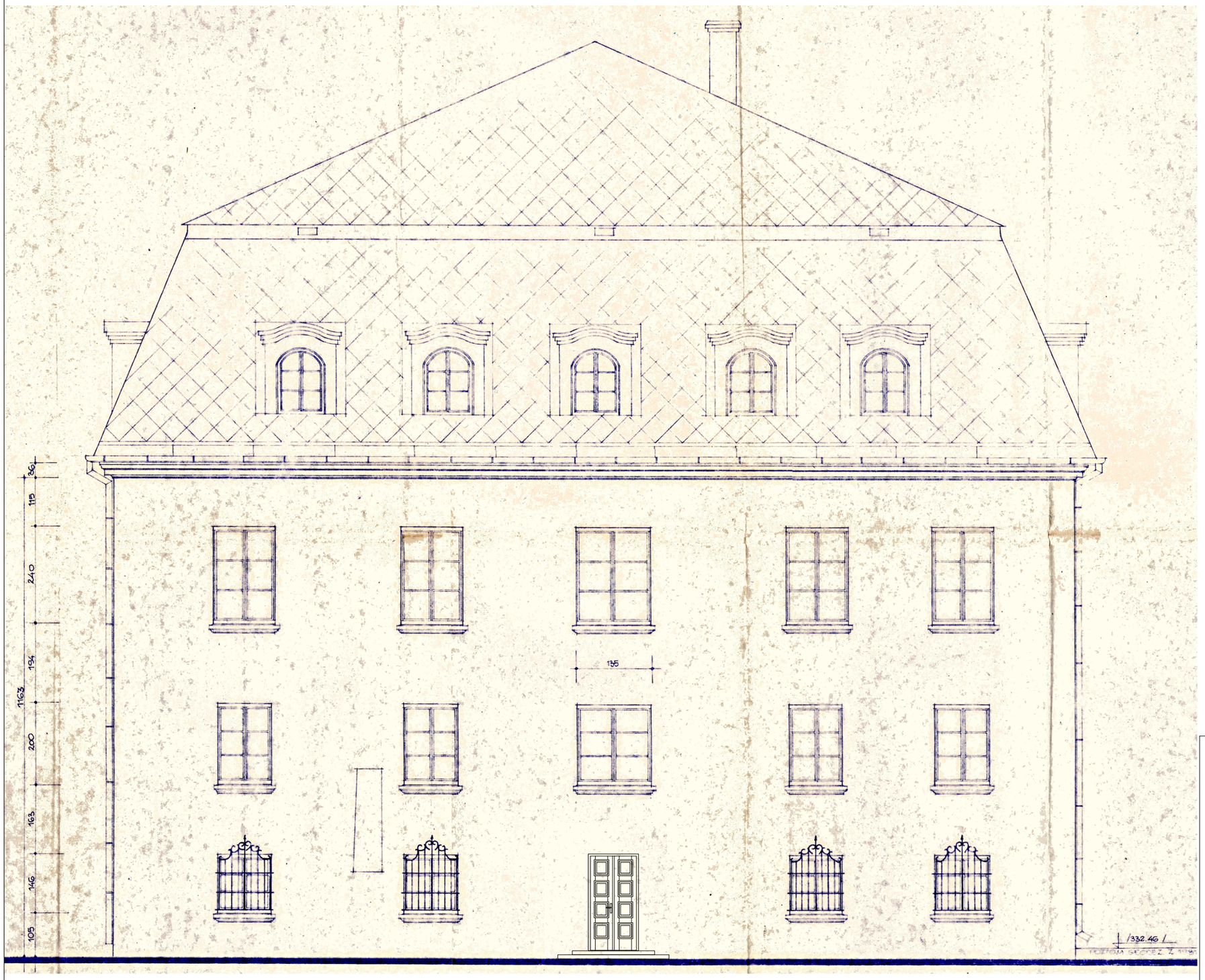

PROJEKT BUDOWLANY

Jednostka projektowa:	CERBEX Sp. z o.o. 38-400 KROSNO ul.Powstańców Warszawskich 14 tel: 0-13 436-83-99			
	_LINIA _pracownia_architektoniczna_Bartosz Gorczyca 38 – 400 Krosno ul. Rzeszowska 90 ; tel. 691 381 590 gorczyca.architekt@wp.pl ; www.linia-arch.com			
Nazwa obiektu budowlanego:	**"REMONT BUDYNKU MUZEUM HISTORYCZNEGO - PAŁAC W DUKLI W OBRĘBIE KLATKI SCHODOWEJ ORAZ WYKONANIE WEW. INSTALACJI PPOŻ"**			
Adres obiektu budowlanego:	Dukla 38-450, ul. Trakt Węgierski 5 180702_4.0001.27/4			NR PROJEKTU CX/19/25
Inwestor:	Muzeum Historyczne - Pałac w Dukli Dukla 38-450, ul. Trakt Węgierski 5			SKALA 1:100
Nazwa rysunku :	**ELEWACJA PÓŁNOCNO - ZACHODNIA - inwentaryzacja**			NR REWIZJI REV_0
Element PB	projekt architektoniczno - budowlany	Podpis:	Data	NR RYS.
Projektant :	**mgr inż. arch. Bartosz Gorczyca** specjalność architektoniczna (upr. Nr Rz / A-16 /2011)		31.07.2025	**10A**

PROJEKT BUDOWLANY

Jednostka projektowa:	CERBEX Sp. z o.o. 38-400 KROSNO ul.Powstańców Warszawskich 14 tel: 0-13 436-83-99			
	_LINIA _pracownia_architektoniczna_Bartosz Gorczyca 38 – 400 Krosno ul. Rzeszowska 90 ; tel. 691 381 590 gorczyca.architekt@wp.pl ; www.linia-arch.com			
Nazwa obiektu budowlanego:	**"REMONT BUDYNKU MUZEUM HISTORYCZNEGO - PAŁAC W DUKLI W OBRĘBIE KLATKI SCHODOWEJ ORAZ WYKONANIE WEW. INSTALACJI PPOŻ"**			
Adres obiektu budowlanego:	Dukla 38-450, ul. Trakt Węgierski 5 180702_4.0001.27/4			NR PROJEKTU CX/19/25
Inwestor:	Muzeum Historyczne - Pałac w Dukli Dukla 38-450, ul. Trakt Węgierski 5			SKALA 1:100
Nazwa rysunku :	**ELEWACJA PÓŁNOCNO - ZACHODNIA**			NR REWIZJI REV_0
Element PB	projekt architektoniczno - budowlany	Podpis:	Data	NR RYS.
Projektant :	**mgr inż. arch. Bartosz Gorczyca** specjalność architektoniczna (upr. Nr Rz / A-16 /2011)		31.07.2025	**10B**

STOLARKA OKIENNA		
OZNACZENIE	**O1**	**O2**
Widok	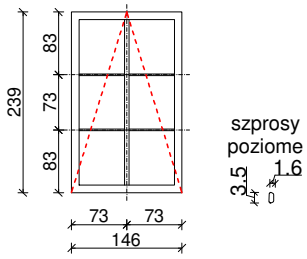	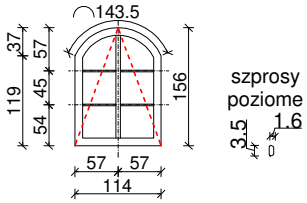
WYMAR	146 x 239	114 x 156
So-otwór w murze	146	114
Ho-otwór w murze	239	156
2 Piętro	1	
Poddasze		1

SUMA	1	1
Kolor	naturalny dąb - nawiązujący do koloru pozostałych okien w bud.	naturalny dąb - nawiązujący do koloru pozostałych okien w bud.
Uwagi	- parapety wewnętrzne - dębowy, gr. 4 cm - parapety zewnętrzne z blachy stalowej powlekanej gr.0,7 w kolorze zbliżonym do istniejącego parapetu	
	Stolarka drewniana, wkład zespolony, Umax okna= 0,9 W/m²K, uchylne na zewnątrz, okno oddymiające otwierane napędem elektrycznym, szprosy okienne szer. 3,5 cm, słupek środkowy szer. ~75 mm,	
	Ag=2,91 m2	Ag=1,18 m2

UWAGA!
PRZED ZAMÓWIENIEM I WYKONANIEM STOLARKI KAŻDORAZOWO ZMIERZYĆ
WYMIARY OTWORÓW OKIENNYCH NA BUDOWIE !
WYMIARY STOLARKI OKIENNEJ PODANO W ŚWIETLE KONSTRUKCJI !
W RAZIE NIEJASNOŚCI PROSZĘ SKONTAKTOWAĆ SIĘ Z PROJEKTANTEM !

PROJEKT BUDOWLANY

Jednostka projektowa:	CERBEX Sp. z o.o. 38-400 KROSNO ul.Powstańców Warszawskich 14 tel: 0-13 436-83-99			
	_LINIA _pracownia_architektoniczna_Bartosz Gorczyca 38 – 400 Krosno ul. Rzeszowska 90 ; tel. 691 381 590 gorczyca.architekt@wp.pl ; www.linia-arch.com			
Nazwa obiektu budowlanego:	**"REMONT BUDYNKU MUZEUM HISTORYCZNEGO - PAŁAC W DUKLI W OBRĘBIE KLATKI SCHODOWEJ ORAZ WYKONANIE WEW. INSTALACJI PPOŻ"**			
Adres obiektu budowlanego:	Dukla 38-450, ul. Trakt Węgierski 5 180702_4.0001.27/4			NR PROJEKTU CX/19/25
Inwestor:	Muzeum Historyczne - Pałac w Dukli Dukla 38-450, ul. Trakt Węgierski 5			SKALA 1:100
Nazwa rysunku :	**ZESTAWIENIE STOLARKI**			NR REWIZJI REV_0
Element PB	projekt architektoniczno - budowlany	Podpis:	Data	NR RYS.
Projektant :	**mgr inż. arch. Bartosz Gorczyca** specjalność architektoniczna (upr. Nr Rz / A-16 /2011)		31.07.2025	**11B**